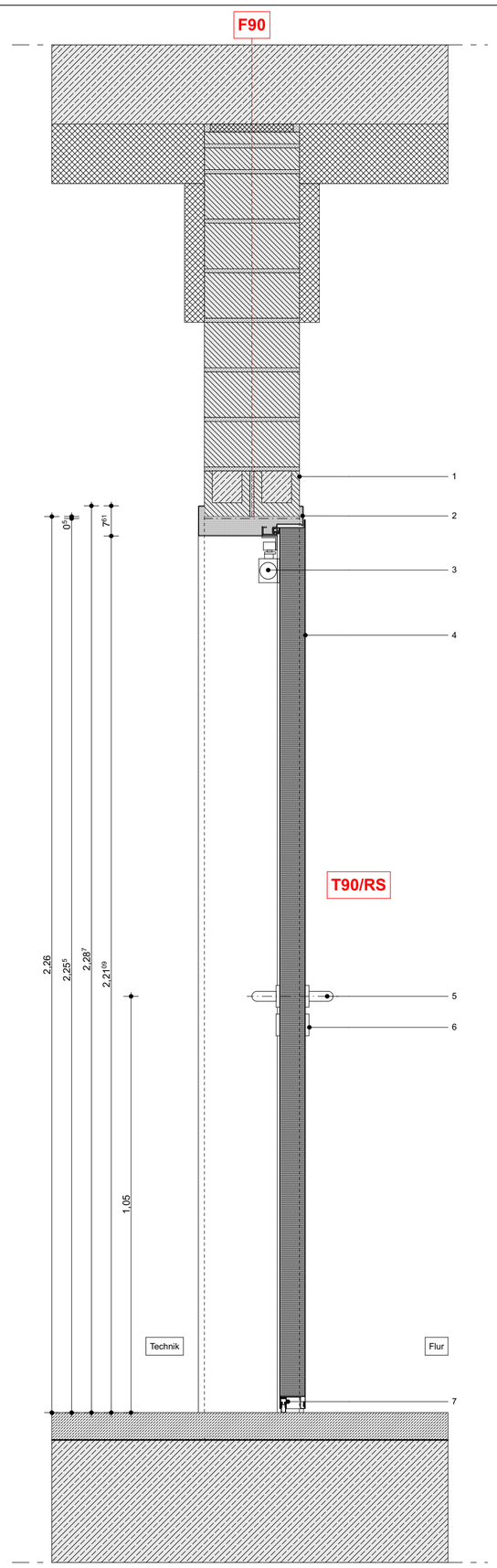

Schnitt 1:10

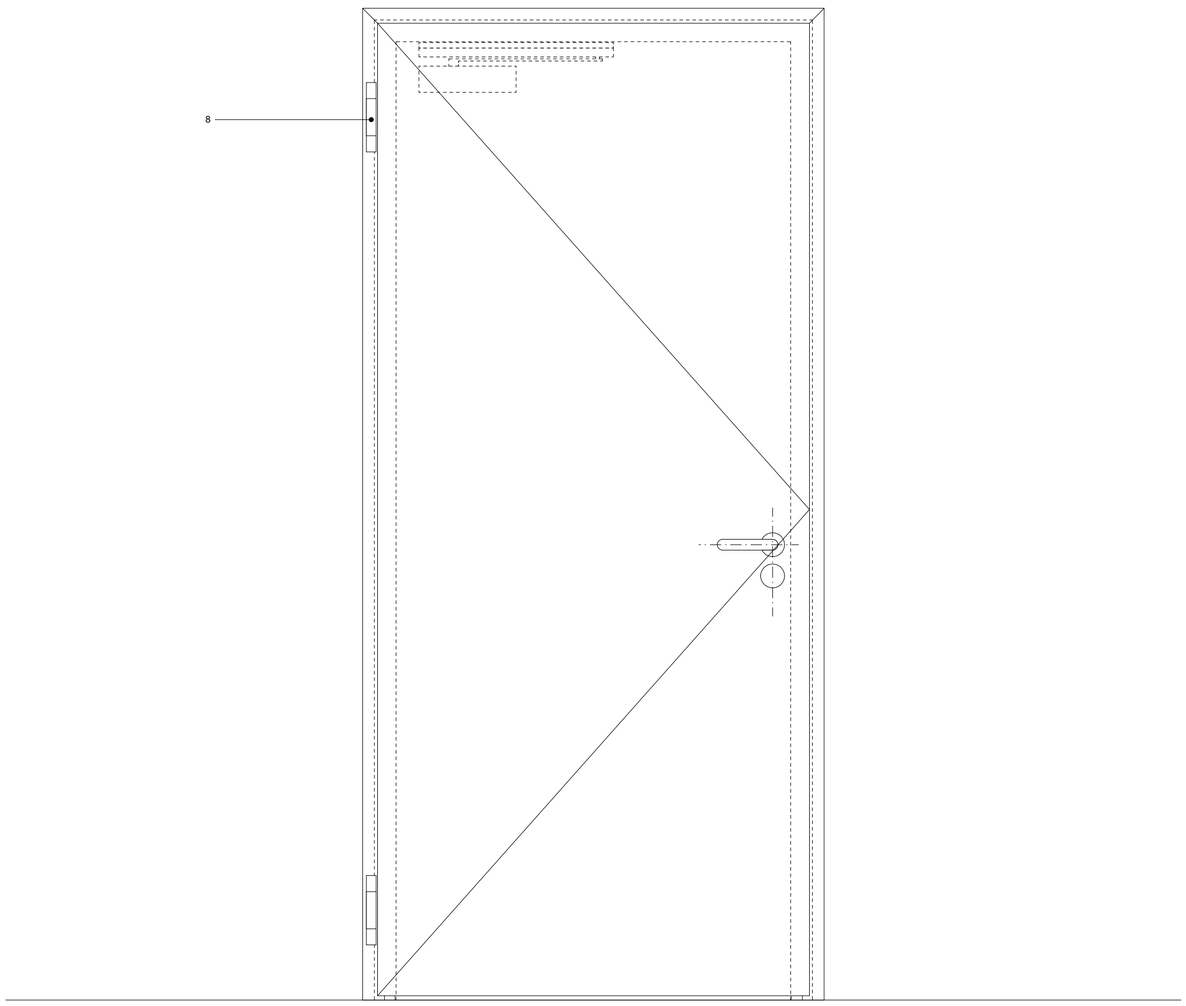

Ansicht (BS) 1:10

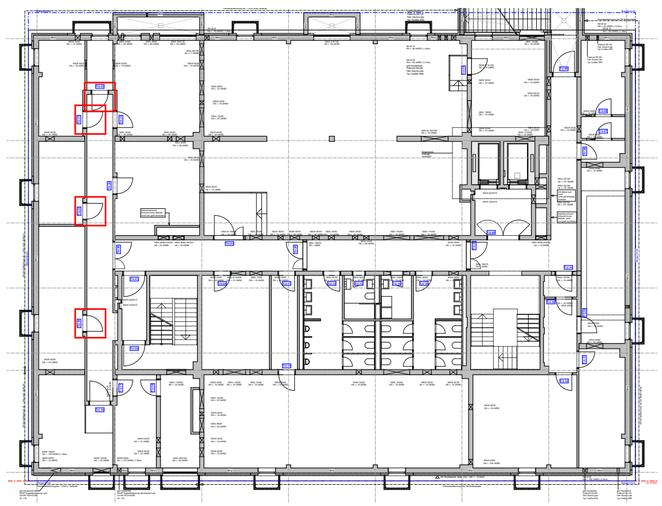

Übersicht M 1:250

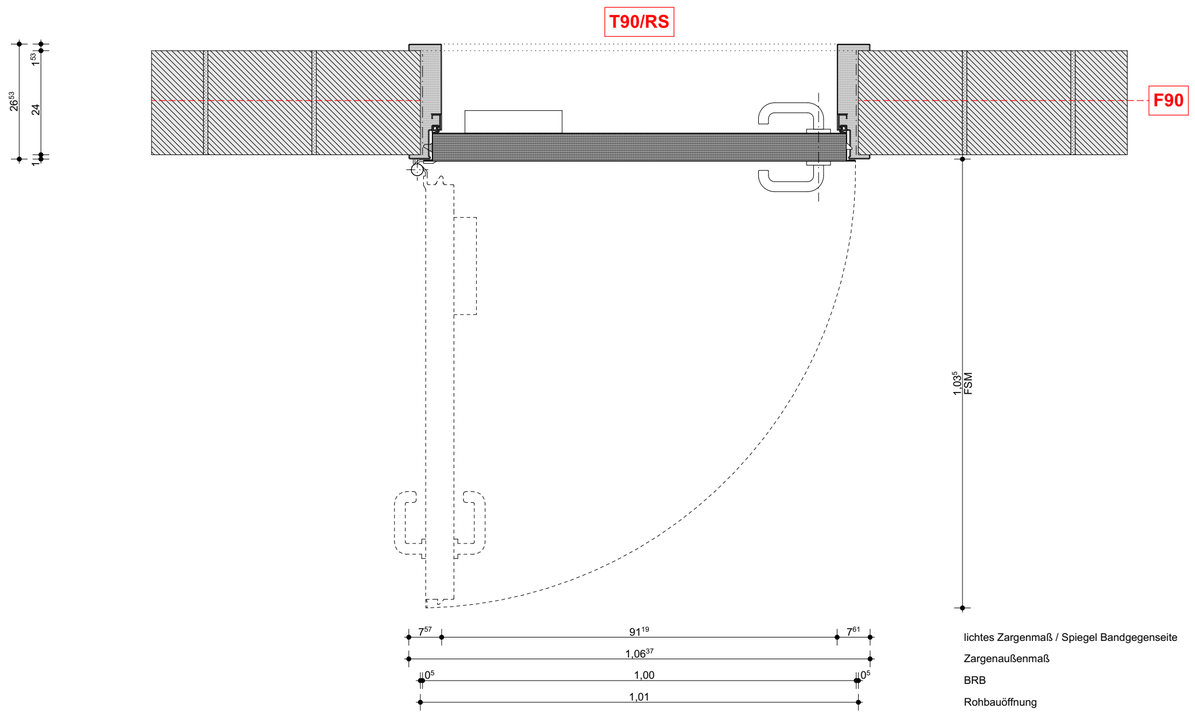

Grundriss 1:10

Tür - UG Lager

ST-MW-240-1010-2260-T90-RS-00

(Leitprodukt: Hörmann H16 OD, 90-1, Dünnfalz)

Aufschlag: **DIN-Links**
BRM: **100,0 cm x 225,0 cm**
Brandschutz: **T90 / RS**

1 Wandanschluss: 240 Mauerwerk
(vgl. Planung: DP_TW Trennwandtypen)

2 2-schalige Umfassungszarge
mit unsichtbarer Befestigung zum Einbau in Mauerwerk / Beton mit Mineralwolle hinterfüllt
Stahl, verzinkt und grundiert (Farbton: RAL 9002)
Blechdicke: 1,5mm
Spiegel Bandgegenseite: 76 mm
bauseitig: gestrichen, RAL: 9005, schwarz

3 aufliegender Obentürschließer
Gleitschienenschließer, Montage bandgegenseite
(Leitprodukt: Geze TS 3000)

4 Türblatt: 65 mm
1-flügelig
Flügelspitzmaß: 103,5
doppelwandig aus verzinktem Material,
dreiseitig gefälzt, Dünnfalz
vollflächig verklebte Verbundkonstruktion mit planebener Oberfläche
Stahlsicherungsbolzen im Falzbereich gem. zulassungstechnischer Anforderung
Oberfläche:
- grundiert RAL 9002, grauweiß
- bauseitig angeschliffen
- bauseitig gestrichen, RAL: 9005, schwarz

5 FS-Rundgriff-Drückergarnitur, Aluminium
U-Form-Drücker, Rundrosette
(Leitprodukt: Hörmann, FS Drückergarnitur D-110)

6 PZ-Lochung für Einsteckschloss mit
PZ-Rundrossette, Aluminium
Alternativer Zusatz:
elektronischer Schließzylinder mit
Drehknauf (kabellos, batteriebetrieben)
Oberfläche: Edelstahl, matt geschliffen,
passend zur Drückergarnitur
Produkt ohne sichtbare Logos
Panikschloss
(Leitprodukt: Salto, XS4 GEO Europrofil-Zylinder mit Drehknauf)

7 Bodenabschluss mit absenkbarer Bodendichtung

8 Bänder,
dreiteilig, 2 Konstruktionsbänder mit Kugellager
werkseitig grundiert, bauseitig angeschliffen,
gestrichen, RAL: 9005, schwarz

Türtyp: ***TÜ_09***
Anzahl: ***x 4***

T.U.19, T.U.20*, T.U.21*, T.U.22

****) Din rechts***

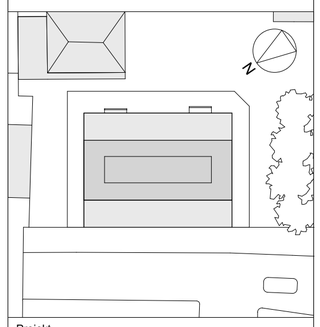

Projekt
Neubau
Rosa-Luxemburg-Stiftung
Straße der Pariser Kommune 8 10243 Berlin

Bauherr
Grundstücksgesellschaft
Strasse der Pariser Kommune 8
Franz-Mehring-Platz 1 10243 Berlin

Generalplaner + Architekten
ARGE
Kim Nalleweg + Trujillo Architekten
Oranienstraße 183 10999 Berlin

Nutzer
Rosa-Luxemburg-Stiftung
Franz-Mehring Platz 1 10243 Berlin

Fachplaner

Index

Planinhalt
Detailplanung
Türen
Stahltür UG Technik

Maßstab	1:10	Datum	12.11.18
Größe	59,4 / 59,4	Stand	12.11.18

Projekt	Phase	Planer	Planart	Inhalt	Nr.	Index
ROSA	05	AR	DP	TÜ	09	-